LDS - 2 Liebel Dosier System

Zwillingswaage

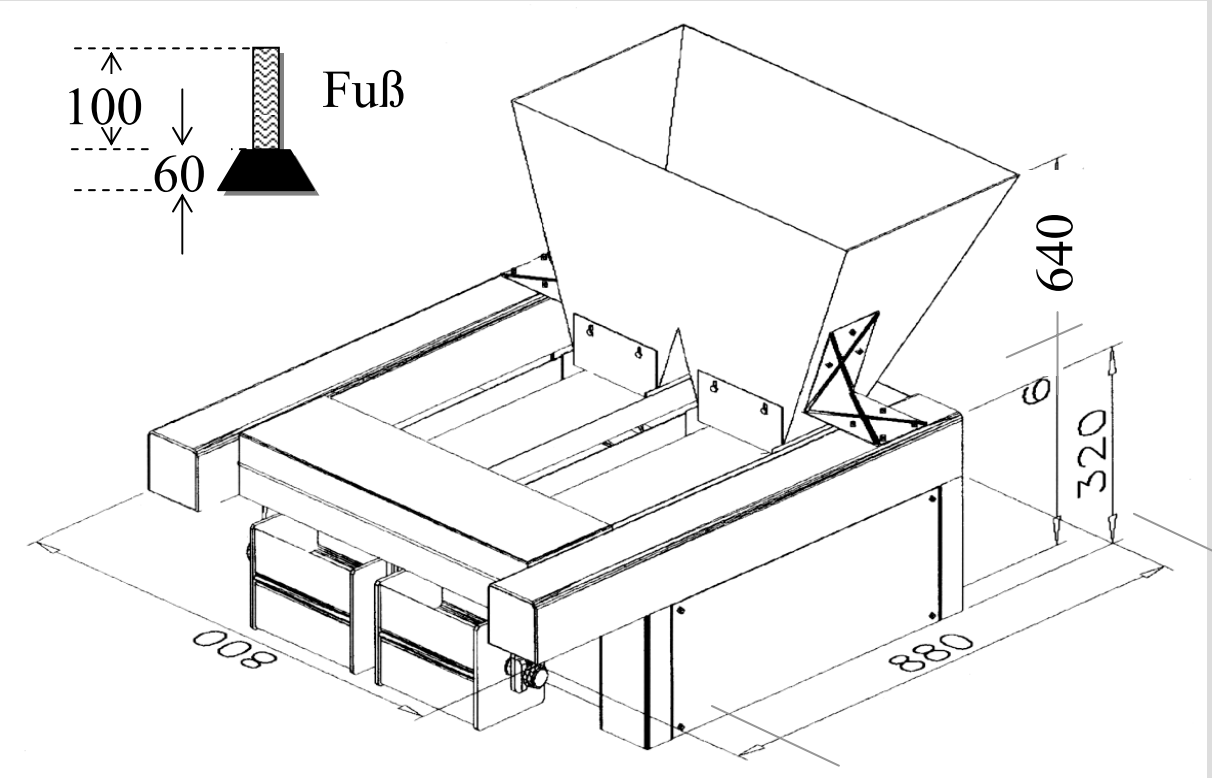

Tel.: 49 (0) 9123 94190
Fax: 49 (0) 9123 941921
E-Mail: info@liebel-waegetechnik.de
Internet: www.liebel-waegetechnik.de